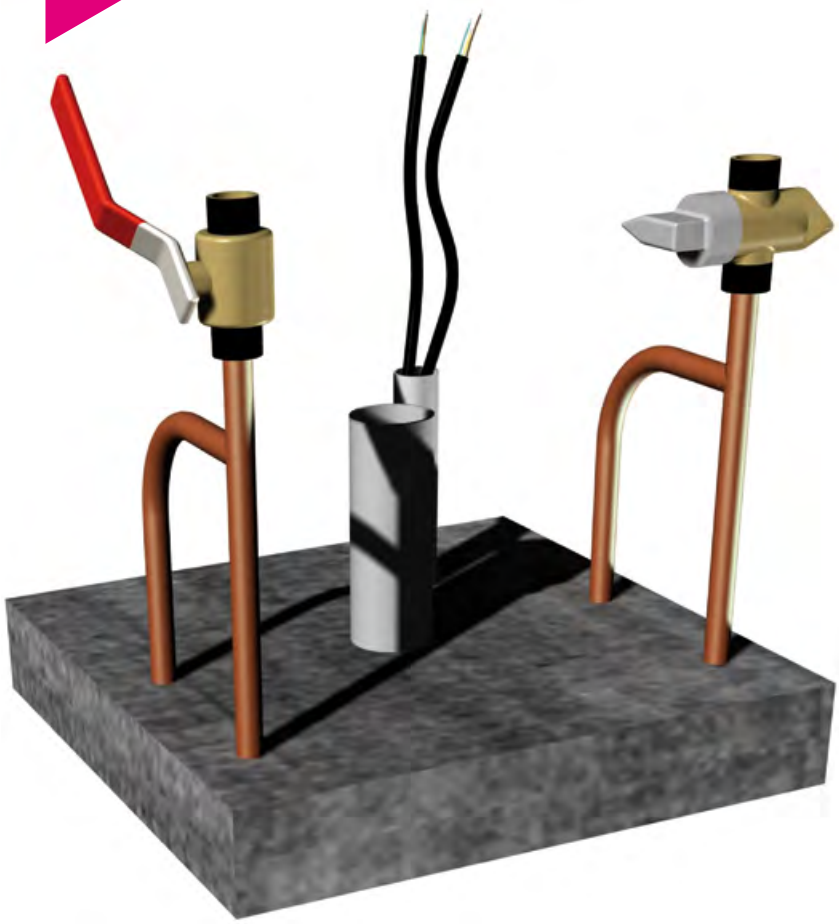

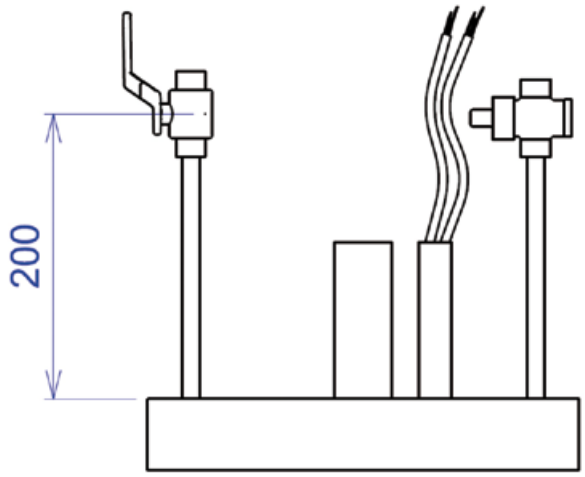
200

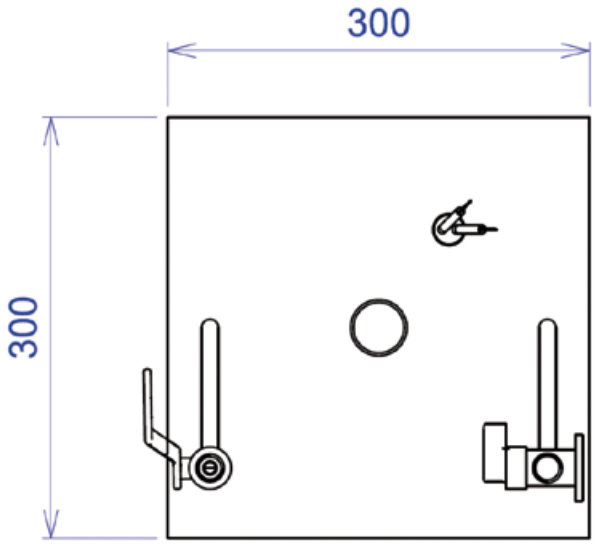
300
300